[1] PLAN D'ENCOMBREMENT

BKG Devis n° : *01/0000/23*

Porte-guillotine sur allège
Moteur haut en tête de la gaine

[1] Seulement pour planification. Pour commande utilisez les dessins mentionnés ci-dessous

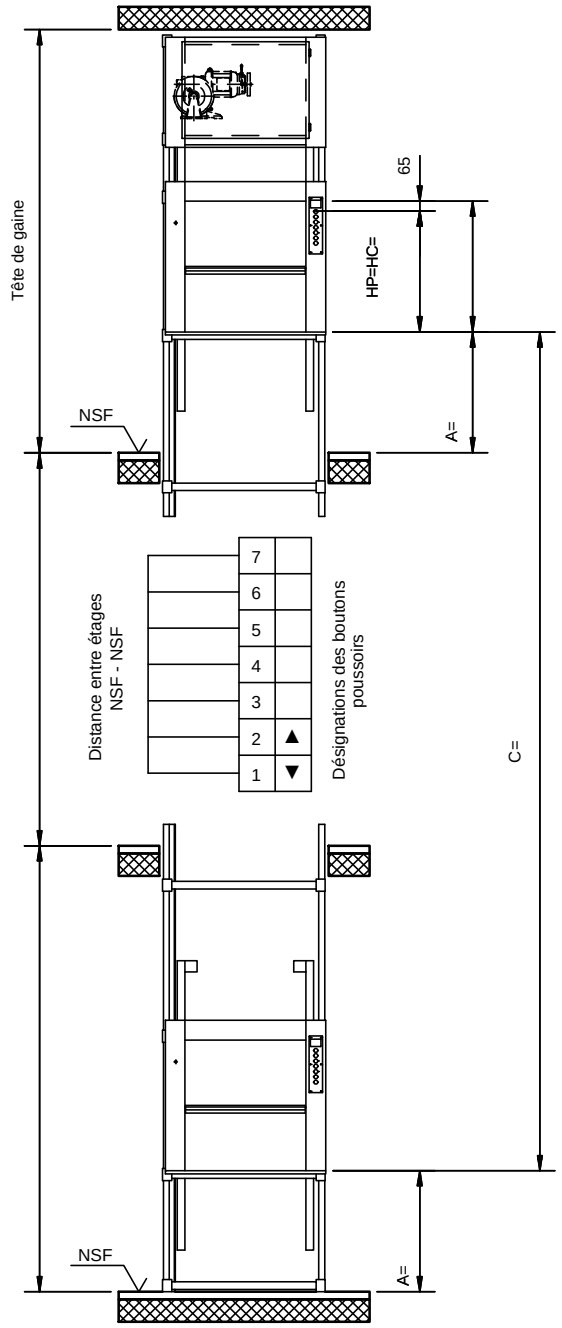

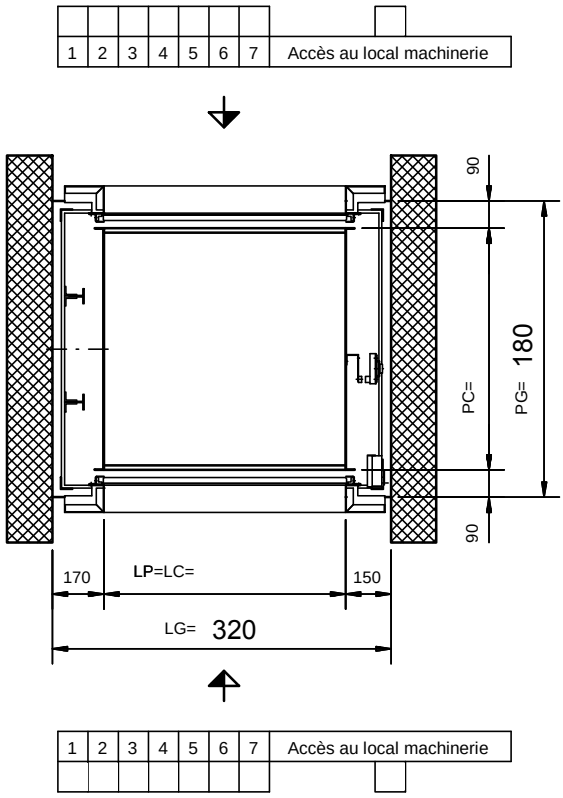

Capacité 100 Kg

La gaine doit être rectangulaire et perpendiculaire. Les tolérances max. de l'axe verticale +20 mm. Toutes les dimensions sont des cotes minimales.

Sous réserve de changements, cotes en mm.

	Q kg	v m/s	BKG type	Dessin No.		Dimensions de la cabine LC= min. max.	PC= min. max.	Dim. échelon.	HC= min. max.	Dim. échelon.		Hauteur du dernier niveau HP<=800	HP>800	Distance entre étages min.	Hauteur d'allège A=min.
	50	0,45	50.45/0	5-60000-0019		400 600	400 600	50	600 800	100		A + HP + 1190		2 x HP + 330 avec hauteur identique des allèges	Niveau inférieur HP/2+130, en sachant qu'un minimum de 700 est à respecter
	100	0,45	100.45/0	5-60000-0020		400 800	400 800		600 800						
			100.45/1	5-60100-0008		400 1000	500 1000		600 1200			A + HP + 1190	A + (1,5 x HP) + 790		
			100.45/3	5-60300-0004		300 600	320 350		600 800			A + HP + 1190			
	300	0,30	300.30/14	5-61400-0006		400 1000	700 1000		800 1200			A + HP + 1300	A + (1,5 x HP) + 790		